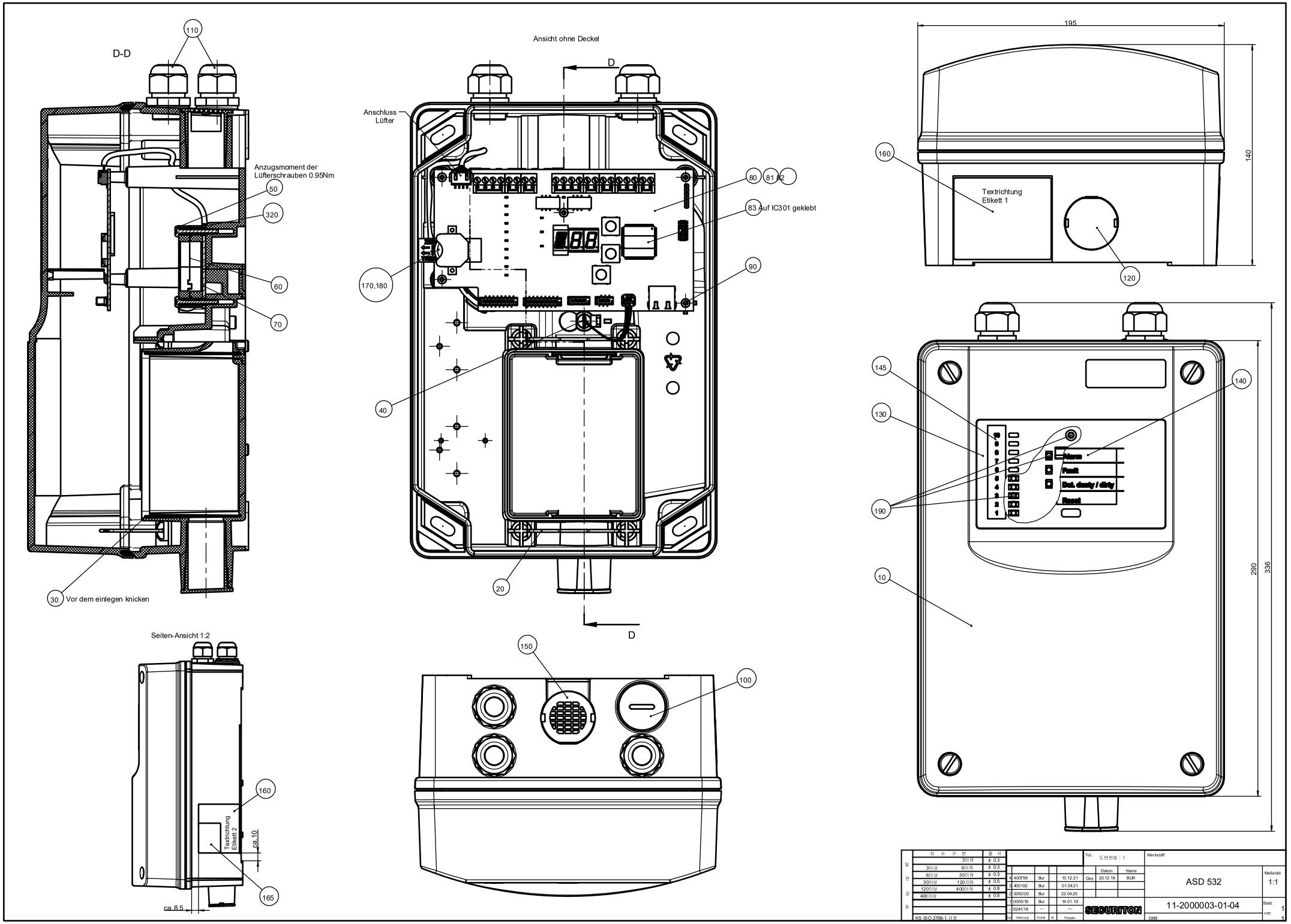
D-D
110
Anzugsmoment der
Lüfterschrauben 0.95Nm
50
320
60
70
30 Vor dem einlegen knicken
Ansicht ohne Deckel
D
Anschluss
Lüfter
80
81 82
83 Auf IC301 geklebt
170,180
90
40
20
D
195
140
160
Textrichtung
Etikett 1
120
145
140
130
190
10
Alarm
Fault
Det. dusty / dirty
Reset
290
336
Seiten-Ansicht 1:2
160
Textrichtung
Etikett 2
ca.10
165
ca.8.5
150
100
일반공차
치수구분
절삭
3이하 ± 0.3
3이상 6이하 ± 0.3
6이상 30이하 ± 0.3
30이상 120이하 ± 0.5
120이상 400이하 ± 0.8
400이상 ± 0.8
KS ISO 2768-1 규정
Tol.: 도면변화 : 1
Datum
Name
Gez. 20.12.18 BUR
4 400/99 Bur 13.12.21
3 400192 Bur 01.04.21
2 0092/20 Bur 22.04.20
1 0005/19 Bur 14.01.19
- 0241/18 -- ---
Art Änderung Erstell St. Freigabe
SECURITON
Werkstoff:
ASD 532
Maßstab: 1:1
11-2000003-01-04
Blatt: 1
von: 1
DMS